Flip Chart office

stalo

Bem-vindo

Ref: 8977 21/10/2021 - ver. 08

Recomendações

Não usar produtos químicos ou abrasivos para limpeza. Não use objetos pontiagudos ou perfurantes no produto. Não altere a estrutura do produto. Com kit de montagem. Utilizar somente em ambientes internos. Não cole nenhum tipo de adesivo na superfície. Não utlizar produtos químicos ou abrasivos, não risque a superfície com objetos pontiagudos ou abrasivos. Montar ou instalar o produto de acordo com a instrução de montagem. Não altere a estrutura do produto.
Garantia contra defeito de fabricação: 3 meses após a abertura da embalagem.
Este produto não é um brinquedo. Nunca deixe uma criança utilizar sem a presença de um adulto. Use apagadores STALO ou uma flanela macia. Para uma limpeza mais profunda, use os limpadores de quadro STALO. Não utilize perto do fogo. Não deixar exposto a luz solar, pois o produto pode perder suas caracteristicas.
Não use em superfícies desniveladas. Não se recomenda debruçar, deitar, sentar ou pisar no produto.
Caso o produto perca sua integridade, poderá haver peças pequenas, bordas cortantes ou pontiagudas. Por isso, suspenda o uso. Não recomendado a crianças de menos de 8 anos por conter partes pequenas que podem ser engolidas. Mantenha as partes pequenas, parafusos porcas e sacos plásticos longe das crianças devido ao perigo de acidentes e sufocamento. Não usar próximo a escadas, desníveis, vias públicas, piscinas ou demais locais que possam oferecer risco de acidente.
Cuidado ao instalar e manusear o produto, pois este pode conter parafusos, grampos, pontas agudas ou vidro. Para evitar perigo de asfixia, retirar e descartar as embalagens plásticas antes do uso. A montagem e instalação deve ser feita por um adulto.

Observações

Não é considerado defeito desgaste natural do produto, alterações de pintura/cor devido ao tempo ou uso de produtos quimicos. A Stalo não autoriza alterações nesse produto nem qualifica terceiros a assumir a responsabilidade pela garantia desse produto. A Stalo se reserva o direito de inserir outro produto similar no mercado e/ou retirá-lo de produção sem aviso prévio. Para validar sua garantia, é necessária a nota fiscal de compra.

Garantia

A garantia é conferida aos produtos adquiridos pelo primeiro comprador, em embalagem lacrada e livre de indicio de violação. Garantia de 90 dias por defeito de fabricação, a partir da data da compra na nota fiscal. A garantia pode compreender substituição do produto ou troca de peças. Garantia perde a validade se o produto for usado para outro fim que não o de sua destinação; produto sofrer mau uso, queda, descuido, armazenamento inadequado, sofrer reparos não autorizados pelo fabricante, for adquirido de mostruários, doações ou já utilizado por terceiros. A garantia não cobre: peças/componentes danificados no transporte, manuseio inadequado pelo cliente ou terceiros; peças que sofreram golpes, mau uso, excesso de peso e similares; riscos ou manchas decorridas de descuido e mau uso. A garantia não cobre montagem pela STALO.

Acesse nossa playlist "instruções de montagem" na nossa página do youtube

Componentes

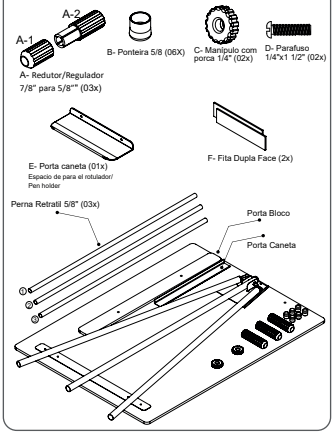

Fabricado por/Made by /Hecho por: STALO BAURU MOBILIÁRIO ESCOLAR LTA. Rua José Pinelli, 2-200, Distrito Industrial II. Bauru/SP CEP 17039-741. CNPJ 65487605000102. Fone 14 31038833. SAC 14 31038832 sac@stalo.ind.br
Em caso de dúvidas ou problemas, contate: /In case of questions or problems, get in touch with : / Si tiene alguna pregunta o problema, comuníquese con: sac@stalo.ind.br

Madeira 100% reflorestamento

Indústria Brasileira.
Made in Brazil.
Hecho em Brasil

eureciclo

www.stalo.com.br

Instalação do produto

Imagem meramente ilustrativa, alguns detalhes do desenho poderão divergir do produto real.

1 Montagem

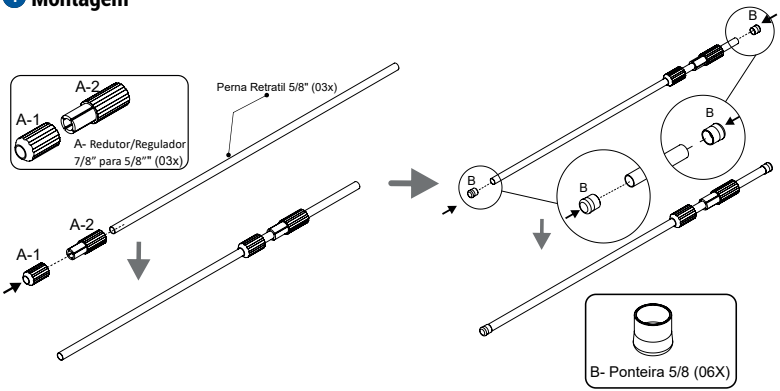

2 Montagem

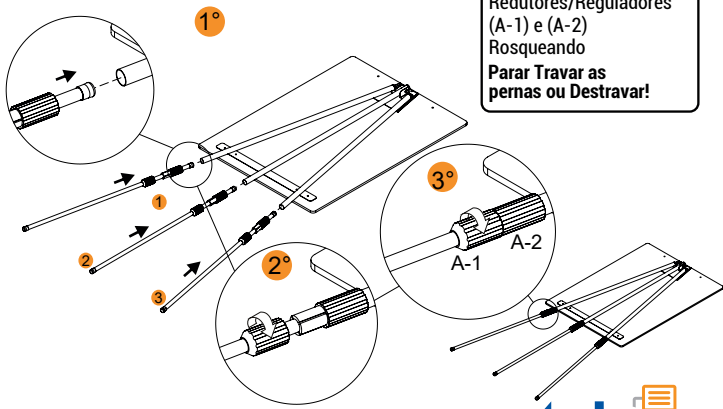

Encaixar e girar os Redutores/Reguladores (A-1) e (A-2) Rosqueando
Parar Travar as pernas ou Destravar!

stalo
www.stalo.com.br

Ref: 8977 21/10/2021 - ver. 08

3 Montagem

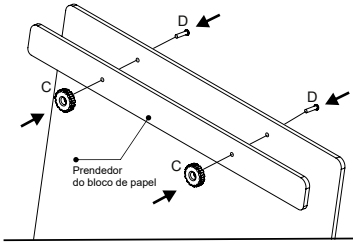

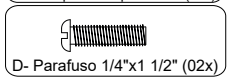

4 Montagem

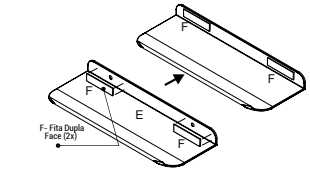

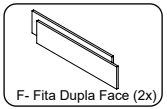

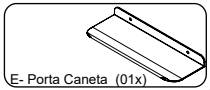

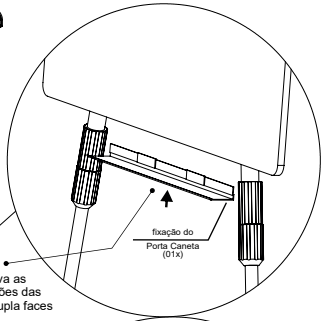

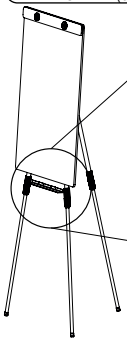

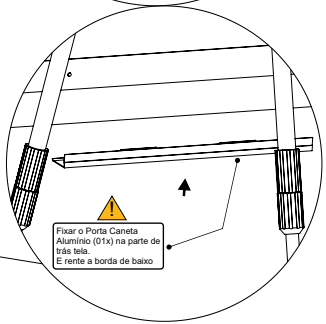

5 Montagem

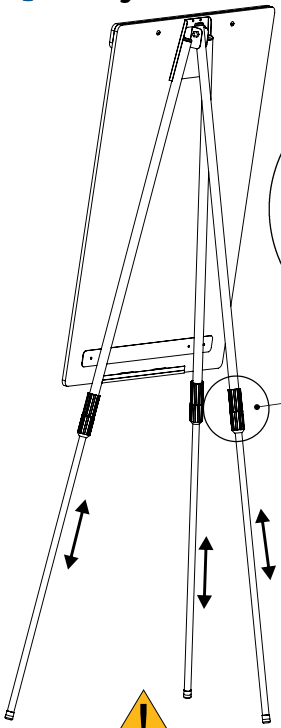

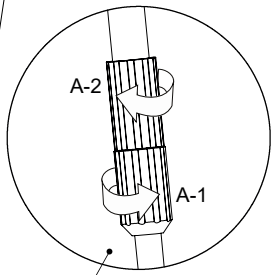

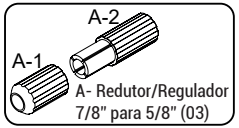

Regule as pernas na altura desejada em seguida travando com Redutores/Reguladores
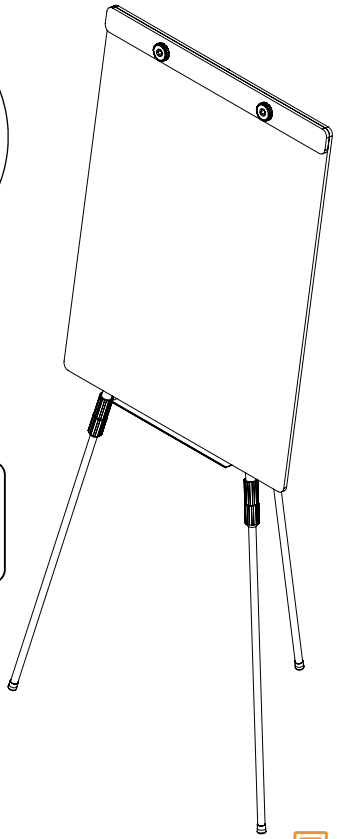
6 Montagem